Инструкция по установке Мостика кровельного PRESTIGE ZN 360 фальц
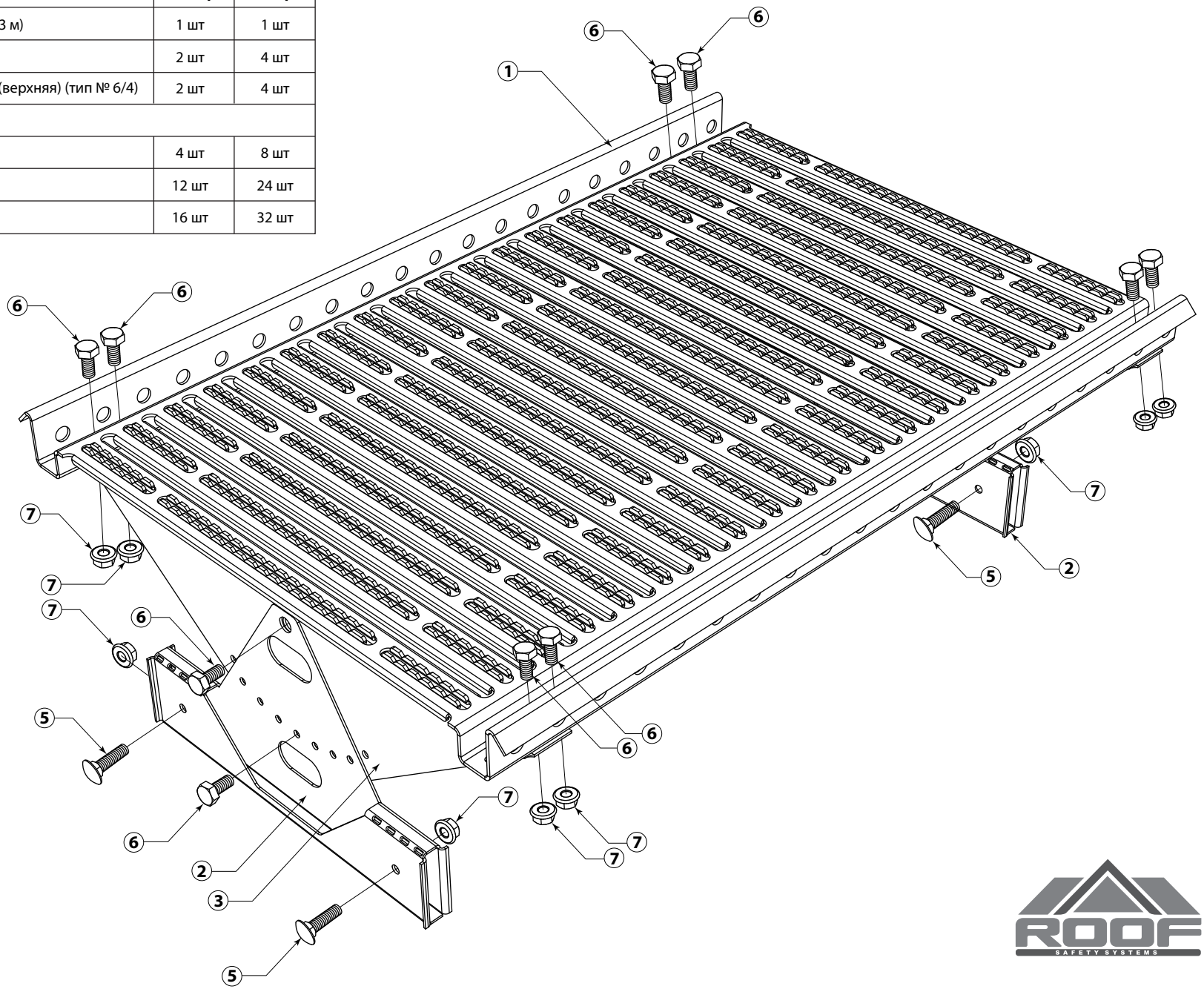
№	Наименование	1 метр	3 метра
1	Полотно мостика PRESTIGE ZN 360 (1м/3 м)	1 шт	1 шт
2	Опора PRESTIGE фальц (тип № 2/2)	2 шт	4 шт
3	Опора мостика кровельного PRESTIGE (верхняя) (тип № 6/4)	2 шт	4 шт
	Комплект крепежа № М3/3		
4	Болт мебельный М8*40 с кв. подг.	4 шт	8 шт
5	Болт 8Х16	12 шт	24 шт
6	Гайка самостопорящаяся М8	16 шт	32 шт